SYNCROFALKE

FUNICULAR

MM
FORSTTECHNIK

ISSUE 05/2012

SYNCROFALKE
FUNICULAR

SYNCROFALKE
Date caracteristice :

- *stîlpul este rabatabil la 12° de jur imprejur*
- *stîlp rotativ la 120°*
- *tobele mari de troliu sunt actionate hidraulic pentru protectia maximă a cablului*
- *functionare all-terrain*
- *construcţie modulară pentru o deosebită satisfacere a cumpărătorilor*
- *viteza mare la realizarea operatiunior scurte pe disţante lungi*
- *manevrare prin cablu sau telecomandă pentru o funcţionare predominant automatică*
- *se ofera diferite variante de montaj:*
  - *pe un camion – cu procesor sau greifer*
  - *pe o remorcă*
- *forţa de tracţiune de 3 to sau 4 to*

La deal – sistem cu 3 cabluri:

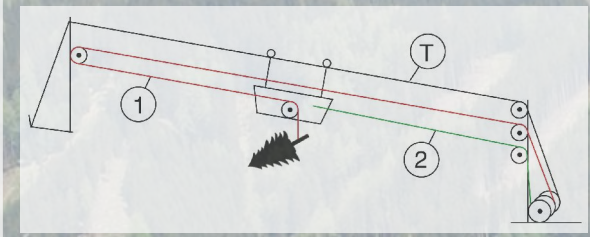

La vale – sistem cu 3 cabluri:

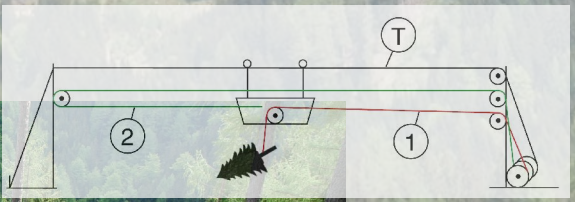

T = cablu purtător; 1 = cablu 1; 2 = cablu 2

SYNCROFALKE
Unitatea de cablu :

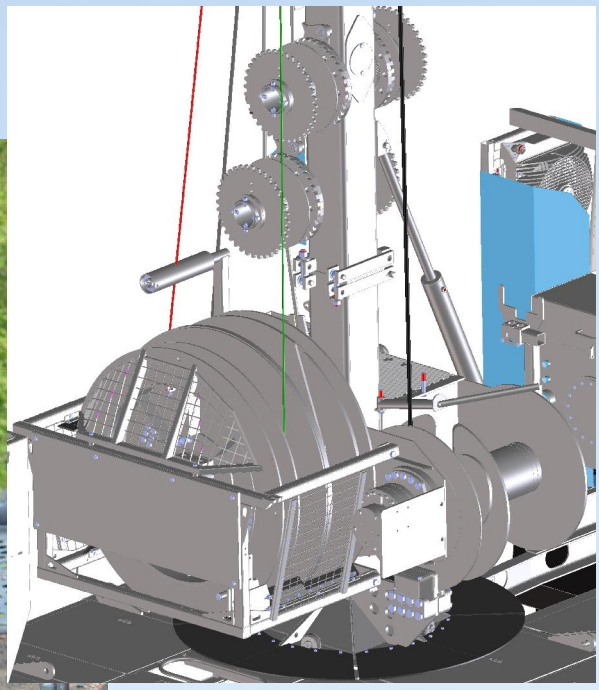

Principul de functionare al maşinii constă in faptul ca cei 2 tamburi pentru cablu se montează pe un ax comun.
Aceste 2 cabluri sunt despicate in sens contrar si ramîn intotdeauna reciproc sub tensiune datoriată motoarelor actionate hidraulic.

Micile diferenţe de viteză rezultate datorită rularii cablului se armonizeaza automatic cu ajutorul unui motor aditional actionat hidraulic.
Cele doua viteze de operare oferă printr-o singură manevră atît tragerea in forţa a incărcăturii precum si manevraea caruciorului.

Cablul de tractiune este protejat de supraîncarcare prin frînă cu discuri actionate hidraulic.

SYNCROTRONIC
Date caracteristice :

- *Revenire automatică a caruciorului pînă la locul initial de incărcare*
- *Activare automatică a clemei de la cablu purtător si clemei cablului de tractiune*
- *Programabila la o viteza redusa automatică pina la 5 Şele*
- *In cazuri de urgenta cablul purtator se opreste din functiune*
- *Motorul se opreste imediat*
- *Indicator automatic al depărtării si vitezei caruciorului*
- *Semnal acusic in caz de supraîncărcare si deranjament*
- *Manipularea caruciorului se realizează cu telecomandă atît de către masinist cît si de cel care fixează incărcătura pe cărut*

SYNCROFALKE
Exemple de montare:

SYNCROFALKE 4to montat pe un camion:

SYNCROFALKE 3to montat pe o remorcă:

Date tehnice:

Funiculare	Puterea maxima de tractare	Cablu purtător max. Lungime @ Diametru	Cablu tragător max. Lungime @ Diametru	Cablu de sarcină max. Lungime @ Diametru	Cablu de ancorare Lungime @ Diametru	Carucior de sarcină	Viteza de rulare cu golul m/ s
SYNCROFALKE 3to	3to	700m @ 20mm	1.600m @ 11mm	1.600m @ 8.5mm	4 x 70m @ 18mm	MM-SHERPA -U 3to	9,2
SYNCROFALKE 3to	3to	900m @ 18mm	1.900m @ 11mm	1.900m @ 8.5mm	4 x 70m @ 18mm	MM-SHERPA -U 3to	9,2
SYNCROFALKE 4to	4to	900m @ 22mm	1.900m @ 12mm	1.900m @ 10mm	4 x 70m @ 22mm	MM-SHERPA -U 4to	10

Funiculare	montat pe	Actionare prin	inalţimea Stîlpului	tipul Stîlpului	Comanda
SYNCROFALKE 3to	un camion	hidraulic actionat de motor camion diesel	11,5 m	Stîlp telescopic	prin cablu sau telecomandă
SYNCROFALKE 3to	o remorcă	hidraulic actionat de motor diesel	10,5 m	Stîlp rabatabil	prin cablu sau telecomandă
SYNCROFALKE 4to	un camion	hidraulic actionat de motor camion diesel	12 m	Stîlp telescopic	prin cablu sau telecomandă
SYNCROFALKE 4to	o remorcă	hidraulic actionat de motor diesel	12 m	Stîlp rabatabil	prin cablu sau telecomandă

Pentru informaţii detaliate, vă rugăm să ne contactaţi:

MM FORSTTECHNIK GmbH
Mayr-Melnhof-Straße 9, 8130 Frohnleiten, Austria
Tel. +43-(0)3126-5099-0
www.mm-forsttechnik.at